AQUAVIE

2019
2020

GAMME PRO

Surpresseur air, Compresseur air, Osmoseur industriel, Adoucisseur ...

GAMME PRO

Surpresseur air, Compresseur air, Osmoseur industriel ...

L' AIR

Compresseur Wind-HAP

WIND-HAP

4 Modèles de 4200 à 9600 L/H

L' AIR

Compresseur Wind-HAP

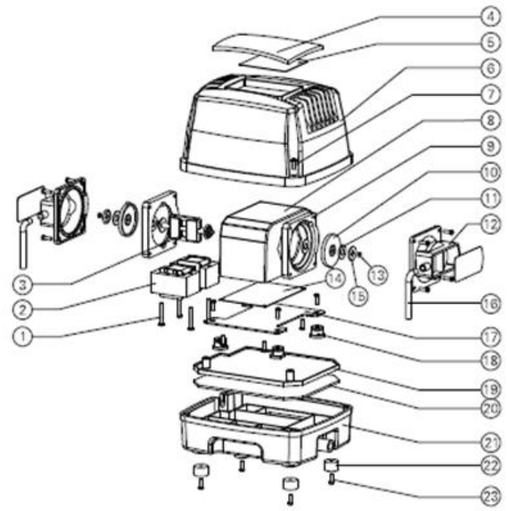

Les pompes à air HAP ont été conçues pour un usage professionnel et ont été spécialement développées pour une forte production d'air y compris en hauteur d'eau élevée. Les pompes à air HAP sont par ailleurs parfaitement adaptées pour les structures d'élevage et de reproduction ainsi que pour les systèmes de traitement d'eaux usées comportant de nombreuses zones d'écoulement.

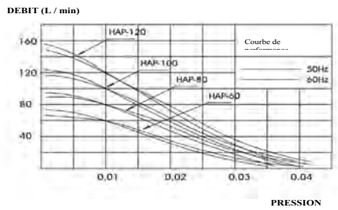

Ces pompes disposent de double sorties afin de produire une grande quantité d'air à forte pression. Le boîtier est constitué d'un alliage d'aluminium, d'un système double d'humectage, d'une fonction d'absorbeur de bruit, offrant ainsi de grandes performances tout en restant silencieux ; une structure complètement étanche, pas de fuite d'eau pour une utilisation en intérieur comme en extérieur. Une structure unique dissipant rapidement la chaleur, un système de lubrification sans huile conçu pour produire un air compressé pur.

Caractéristiques	WIND-HAP60	WIND-HAP80	WIND-HAP100	WIND-HAP120
Puissance	45w	60w	80w	90w
Pression moyenne	0,010 Mpa	0,012 Mpa	0,015 Mpa	0,018 Mpa
Pression maxi	0,035 Mpa	0,035 Mpa	0,038 Mpa	0,038 Mpa
Bruit	38 dB	40 dB	40 dB	45 dB
Poids	6 Kg	7 Kg	7,95 Kg	9,5 Kg

AV040475
COMPRESSEUR
WIND-HAP60
3600l/h

AV040476
COMPRESSEUR
WIND-HAP80
4800l/h

AV040477
COMPRESSEUR
WIND-HAP100
6000l/h

AV040478
COMPRESSEUR
WIND-HAP120
7200l/h

AQUAVIE - Copyright © 2019 - Toute reproduction, même partielle, de ce catalogue est strictement interdite.

GAMME PRO

Surpresseur air, Compresseur air, Osmoseur industriel ...

L' AIR

Surpresseur Wind

3 Modèles de 21600 à 120000 L/H

1.Moteur
2.Chambre principale
3.Turbine
4.Cellule de dépression
5.Vis hexagonale
6.Panneau de protection avant
7.Fermeture
8.Boîtier du filtre mousse
9.Filtre mousse
10.Panneau de protection arrière
11.Panier filtre
12.Capot d'arrivée d'air
13.Fermeture

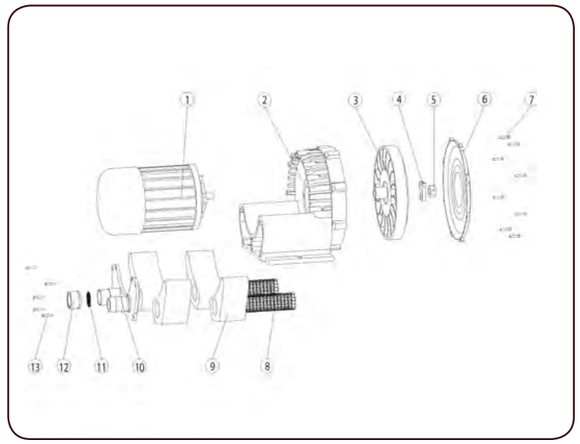

Une TURBINE en trois dimensions combinée à des changements de section dans le conduit circulaire permet un écoulement atténué de l'air et un bruit faible. Un MOTEUR spécial de haute qualité, court dans le moment de torsion de démarrage, équilibré en fonctionnement et de faible consommation tout en conservant d'excellentes performances. Un SYSTEME DE LUBRIFICATION élaboré sans huile pour produire un air mieux assaini.

CONSTRUCTION, CAPACITE NOMINALE ET ISOLATION

La chambre principale du ventilateur est fabriquée à partir d'un alliage d'aluminium, les parties du moteur sont fabriquées en une seule structure fermée, le moteur est auto refroidissant. L'appareil est calibré pour fonctionner directement sans transformateur de courant et est étalonné en puissance de courant et en fréquence conformément à la plaque des parties nominales. Le moteur est fabriqué avec un isolant de classe B.

Caractéristiques	WIND-VB290	WIND-VB800	WIND-VB2200
Puissance	120w	400w	2200w
Pression moyenne	-	-	-
Pression maxi	0,009 Mpa	0,015 Mpa	0,022 Mpa
Poids	8 Kg	17 Kg	46,5 Kg

AV040479
SURPRESSEUR
AIR WIND-VB290
21600l/h

AV040480
SURPRESSEUR
AIR WIND-VB800
60000l/h

AV040481
SURPRESSEUR AIR
WIND-VB2200
120000l/h

AQUAVIE - Copyright © 2019 - Toute reproduction, même partielle, de ce catalogue est strictement interdite.

GAMME PRO

Surpresseur air, Compresseur air, Osmoseur industriel ...

OSMOSE INVERSÉ

Osmoseur Osmopur 700

OSMOSE INVERSÉ

Osmoseur Osmopur 700

OSMOPUR®

Description de l'unité OSMOPUR 700

Les applications semi industrielles fournissent des possibilités uniques de croissance. Le système OSMOPUR 700 est tout à fait adapté pour une utilisation dans les restaurants, les bars, les magasins d'aquariophilie, les systèmes d'eau en bouteille, etc.. , le tout à un prix bien inférieur à celui des systèmes comparables commercialisés actuellement.

Ce système se caractérise par une production d'eau en continu, sans recourir à l'utilisation d'un réservoir. L'appareil utilise la pression de réseau, ce qui élimine la pompe électrique présente dans la plupart des applications. La membrane brevetée, à débit élevé et faible pression, purifie jusqu'à 2.7 m3 par jour. Les capacités importantes, que le système permet d'obtenir, offrent de nouvelles opportunités pour les applications commerciales.

Accessoires inclus :

- Manomètre pression
- Robinet
- Connecteur égout
- Clé de démontage membrane
- Tuyaux de 1,2m (x3)
- Clips de verouillage raccords
- Graisse silicone

Caractéristiques	KBO100
Membrane type	TFC (Thin Film Composite)
Membrane modèle	700 GPD (2660* l/J/D)
Pression mini	2,7 BARS
Pression Max	6 BARS
Température Max	45°C
Dimensions L x l x h	52 x 25 x 44 cm

AVOSM700
OSMOPUR 700
(2600 L/JRS)

AQUAVIE - Copyright © 2019 - Toute reproduction, même partielle, de ce catalogue est strictement interdite.

AQUAVIE

GAMME PRO

Surpresseur air, Compresseur air, Osmoseur industriel ...

OSMOPUR®

ADOUCISSEUR

MISTRAL BLANC/BLEU VANNE V760

2 Modèles
20l - 30l

- Ecran de contrôle digital
- Multicycles
- Choix du type de régénération
- Régénération forcée de 0 à 99 jours
- Basse tension : transfo 12V 50Hz
- Flotteur double sécurité
- By pass intégré

ADOUCISSEUR

MISTRAL BLANC/BLEU VANNE V760

CE QU'IL FAUT SAVOIR SUR L'EAU ADOUCIE

L'eau mise à la disposition de l'utilisateur est plus ou moins calcaire à travers le pays, selon la nature de la terre et des roches qu'elle a traversées avant son captage. C'est en dissolvant de la roche calcaire, et du magnésium, qu'elle devient dure.

1°f = 10 g calcaire/m³ d'eau

Or, si certaines impuretés s'observent à l'oeil nu, il n'en est pas de même pour le carbonate de calcium (le calcaire). En effet, le calcaire se trouve dissous dans l'eau sous forme d'ions à charge positive (cations) de calcium (Ca++) et de magnésium (Mg++). La dureté de l'eau est mesurée par son titre hydrotimétrique, TH, exprimé en degré français (of), un degré TH correspond à 10 g de carbonate de calcium par mètre cube d'eau.

Principe de l'adoucissement
L'adoucissement de l'eau consiste à échanger les ions calcium et magnésium contre les ions sodium - dont les sels sont parfaitement solubles dans l'eau - dans une opération appelée échange ionique. L'échange ionique d'adoucissement est réalisé sur un support solide constitué d'une résine synthétique neutre (polystyrène sulfoné) initialement chargée de sodium.
La première phase de l'adoucissement correspond à un échange ionique entre le calcium et le magnésium de l'eau avec le sodium fixé sur la résine. L'opération se déroule jusqu'à ce qu'il n'y ait plus d'ions sodium sur la résine. Cette phase correspond à la saturation de la résine.
Pour permettre un nouvel échange, il faut recharger la résine avec des ions sodium.
Cette opération correspond à la régénération et fait intervenir une saumure à base de sel (NaCl) amenant des ions No+ alors que les ions Cl-, les ions calcium et magnésium fixés sur les résines seront évacués. Il s'agit d'un processus d'échange ionique à rebours.
La quantité de calcium et de magnésium pouvant être retenue par la résine constitue la capacité d'échange de la résine (en général 1 litre de résines peut retenir jusqu'à 7 fois par m³ de dureté).

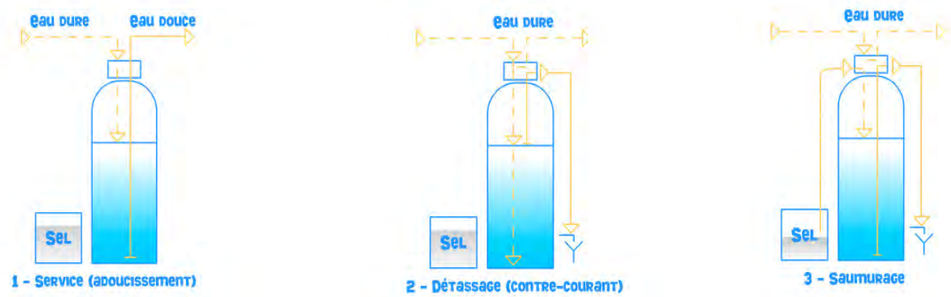

AVM76020
MISTRAL BLANC/BLEU 20L

AVM76030
MISTRAL BLANC/BLEU V30L

AQUAVIE - Copyright © 2019 - Toute reproduction, même partielle, de ce catalogue est strictement interdite.

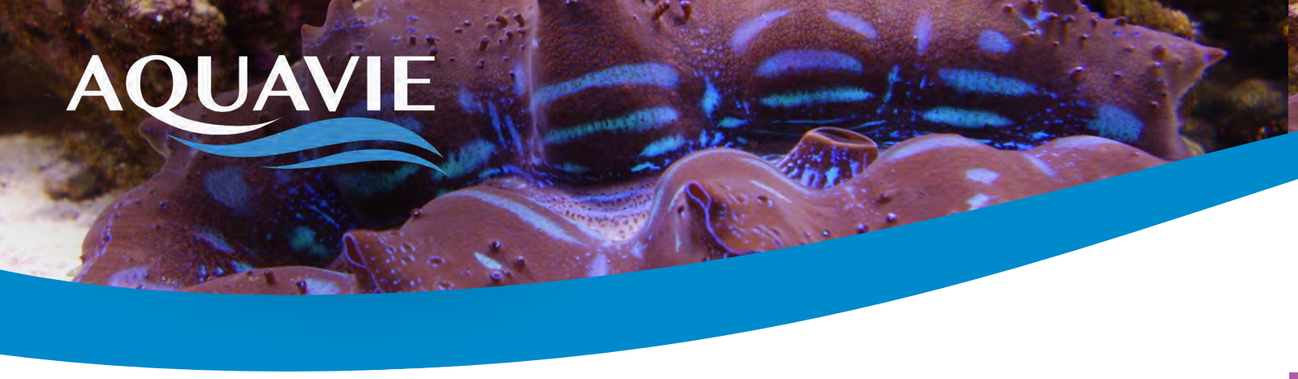

GAMME PRO

Surpresseur air, Compresseur air, Osmoseur industriel ...

ACCESSOIRES OSMOSEUR

ACCESSOIRES OSMOSEUR

Cartouches préfiltre

Clés de démontage

Membranes

Restricteur de débit

AV212206
PRÉ-FILTRE CHARBON
(Pour KBO50/75/100)

AV212207
PRÉ-FILTRE SÉDIMENT
(Pour KBO50/75/100)

AVC17CS
PREFILTRE 17 SÉDIMENT
ET CHARBON
pour OSMOPUR 700

AVC10C
CARTOUCHE
PRÉ-FILTRE
10"" X 2,5""
CHARBON
(OSMOPUR PLUS)"

AVC10S
CARTOUCHE
PRÉ-FILTRE
10"" X 2,5""
SÉDIMENT
5 MICRONS
(OSMOPUR PLUS)"

AVC12C
CARTOUCHE
RÉ-FILTRE
10"" X 4""
CHARBON
(BIG BLUE)"

AVC105S
CARTOUCHE
PRÉ-FILTRE
10"" X 4""
SÉDIMENT
5 MICRON
(BIG BLUE)"

AVC125S
CARTOUCHE
PRÉ-FILTRE
10"" X 4""
SÉDIMENT
20 MICRONS
(BIG BLUE)"

AVC20C
CARTOUCHE
PRÉ-FILTRE
20"" X 2,5""
CHARBON
(OSMOPUR PRO
200 - 400 - 600)"

AVC22S
PRÉ-FILTRE
20"" X 2,5""
SÉDIMENT
20 MICRONS
(OSMOPUR PRO
200 - 400 - 600)"

AVC225S
CARTOUCHE
PRÉ-FILTRE
20"" X 4""
SÉDIMENT
20 MICRONS
(BIG BLUE)"

AVC22C
CARTOUCHE
PRÉ-FILTRE
20"" X 4""
CHARBON
(BIG BLUE)"

AVPOLYB10
CARTOUCHE
POLYPHOSPHATE
POUR BOL 10 "" "

AVCD10
CLÉ DE DÉMONTAGE
POUR PORTE FILTRE
10""""

AVCD20
CLÉ DE DÉMONTAGE
POUR PORTE FILTRE
20"""

AV212203
MEMBRANE 50G
(Pour KBO50)

AV212204
MEMBRANE 75G
(Pour KBO75)

AV212205
MEMBRANE 100G
(Pour KBO100)

AVMOP700
MEMBRANE OSMOPUR 700
(la paire)

AVRES100
RESTRICTEUR DE DEBIT
égout pour 100 GPD

AVRES50
RESTRICTEUR DE DEBIT
égout pour 50 GPD

AVRES75
RESTRICTEUR DE DEBIT
égout pour 75 GPD

GAMME PRO

OSMOPUR®

ACCESSOIRES OSMOSEUR

ACCESSOIRES OSMOSEUR

La pompe OSMOPUR 700
permet de relever la pression du réseau quand celle-ci est insuffisante pour les OSMOPUR 700. Elle est prête à l'emploi et elle est équipée d'un système interne qui gère la pression et se coupe automatiquement lorsque la pression est trop importante ou que le réservoir pressurisé est plein. Fonctionne en 230 v.

AVPOMPOS
POMPE DE
SURPRESSION
OSMOPUR 700

Electrovanne pour coupure d'eau.
Fonctionne avec l'eau du reseau ou eau osmosée.
Maxi 10 bars de pression.
Alim 230 v.
Entrée male 3/4"
Sortie tuyau 1/4 (6,35mm)

AVEVBK220
ELECTROVANNE
AK pour eau
réseau et eau
osmosée

Flotteur MECANIQUE de niveau de cuve. Réglable pour cuve de stockage d'eau. Arrête le remplissage d'une cuve avec un osmoseur équipé d'un shutt-off pour Osmopur professionnel.
Entrée male 3/4".

AVFNCA
FLOTTEUR MÉCANIQUE
DE NIVEAU DE CUVE
pour osmoseur pro

Robinet auto perceur

AVRAP50
ROBINET AUTO PERCEUR

Raccord 3/4" x 1/4"
Connexion entre un robinet type jardin, lave linge.

Collier de prise égout 1/4

AVCRE50
COLLIER DE PRISE RAPIDE
égout auto perceur

AQUAVIE - Copyright © 2019 - Toute reproduction, même partielle, de ce catalogue est strictement interdite.